Вид спереди (Деталь 2)

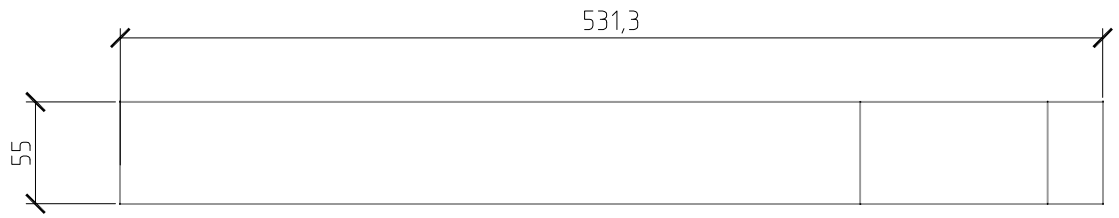

Вид слева

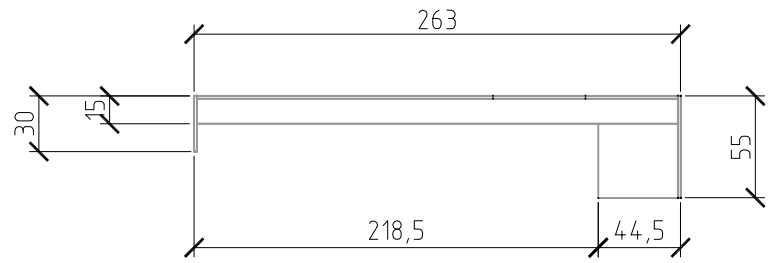

Вид сверху

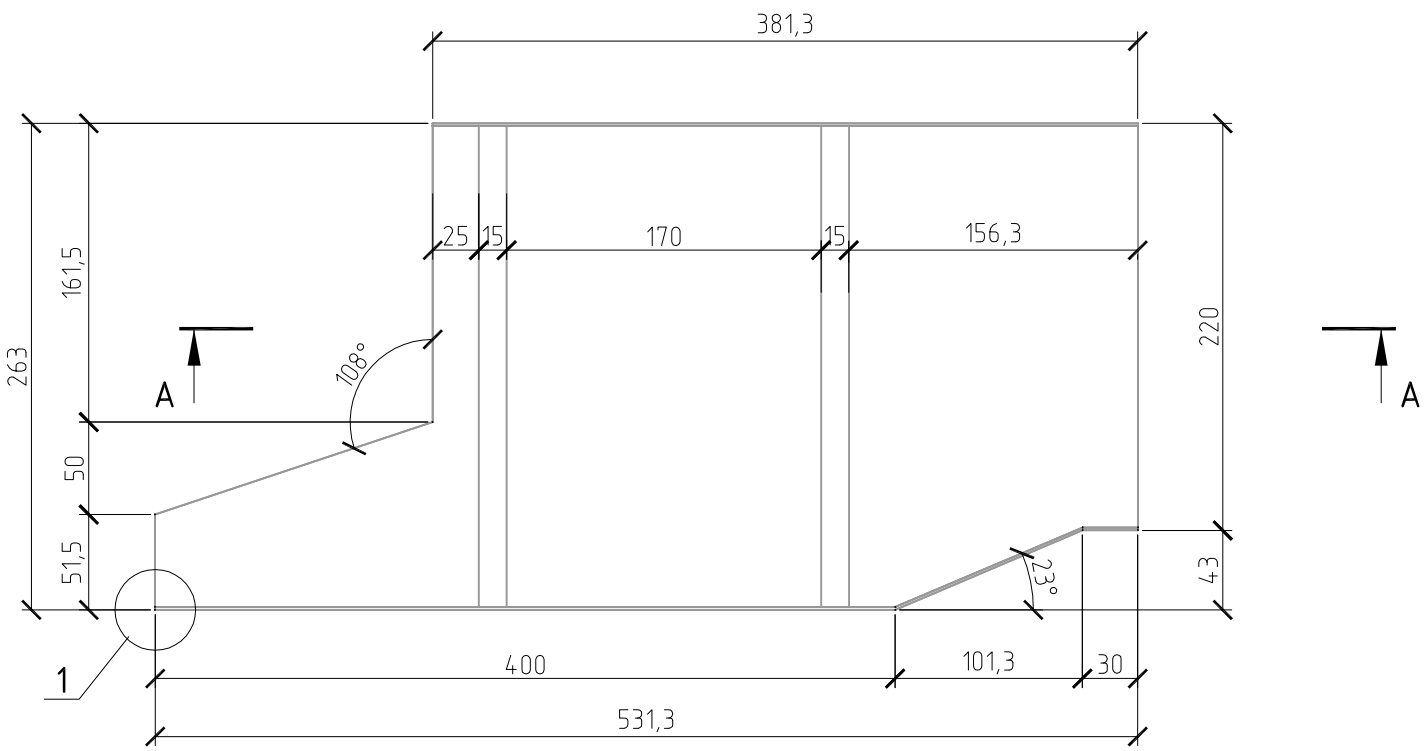

Разрез А–А

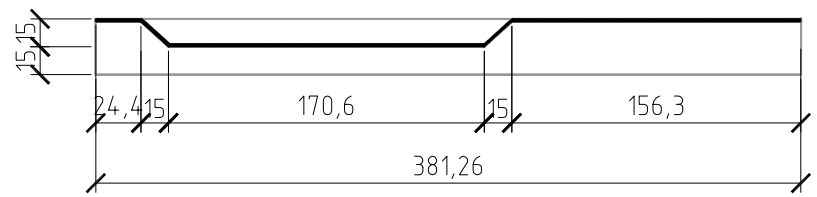

Узел 1

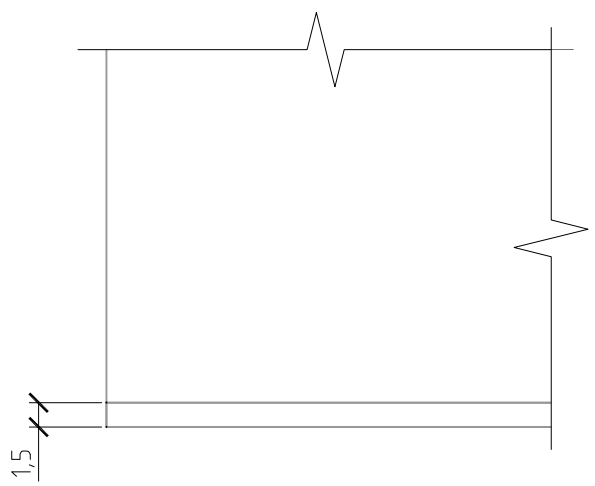

Согласовано

Взам. инв. №

Подпись и дата

Инв. № подл.

Изм.	Кол. уч.	Лист	№ док.	Подп.	Дата

Стадия	Лист	Листов

Формат А3